マッドガードⅢ リヤセット スポーツカウル用　取付要領書

車名：ジムニー JB74系　年式：18.07-　適合：JAOS リヤスポーツカウル 装着車

このたびは、ジャオスの商品をお買い上げいただきましてありがとうございます。
本書は**「マッドガードⅢ リヤセット スポーツカウル用」**の取り付けについて記載してあります。
商品を取り付けるまえに必ずお読みいただき、正しく取り付けを行ってください。

商品の取り付けには危険を伴う場合がございますので、専門知識を有する自動車用品販売店または自動車整備工場での取り付けを推奨します。

商品の取り付け完了後、本書を必ずお客さまにお渡しください。

取付参考時間：約0.5～1.0時間

構成部品

※商品を取り付けるまえに商品の状態（破損や故障）と付属品の有無をご確認ください

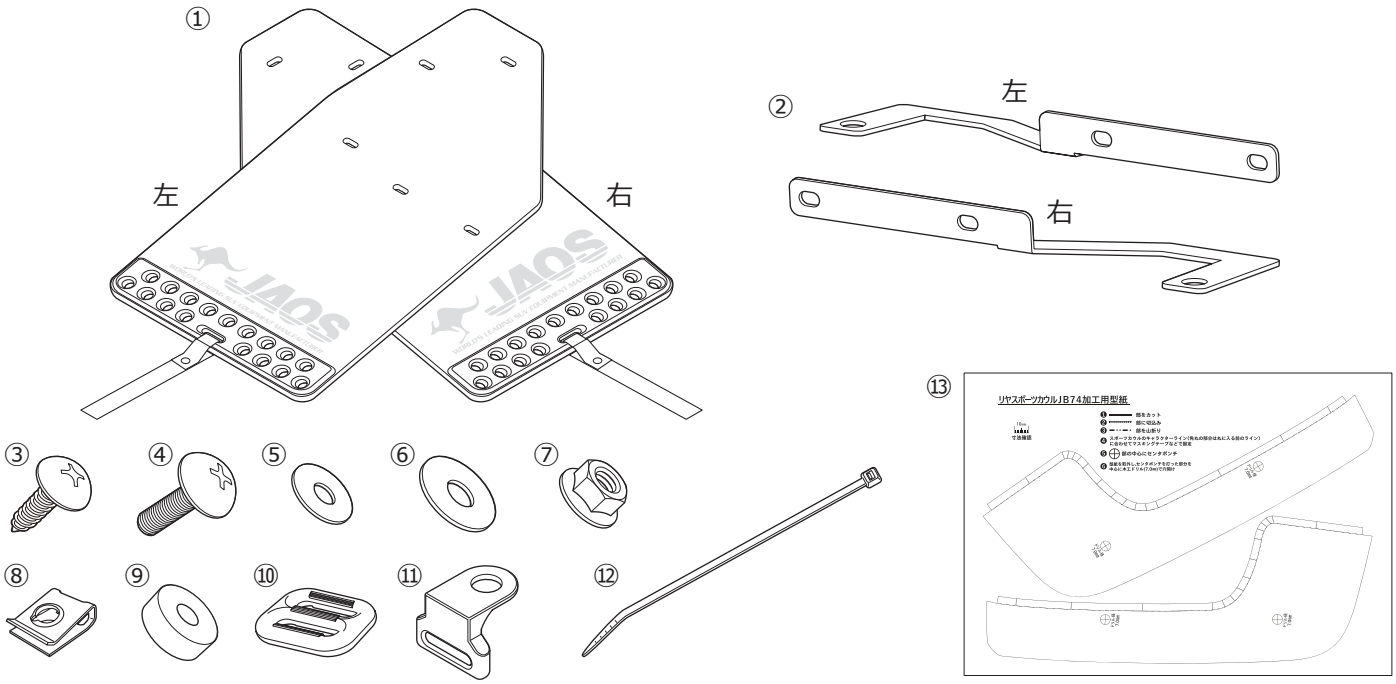

■ 取り付けに必要な工具

□ 一般工具　□ トルクレンチ　□ 電動ドリル　□ ケガキ針　□ やすり　□ マーカーペン　□ 軍手　□ 保護シート
□ 保護テープ　□ 養生テープ　□ マスキングテープ

No.	品名	数量	No.	品名	数量
①	マッドガード（左右）	各1	⑧	スピードナット	2
②	ブラケット（左右）	各1	⑨	スペーサー	2
③	タッピングスクリュー	2	⑩	ベルトアジャスター	2
④	トラスボルト	8	⑪	ベルトつりブラケット	2
⑤	ワッシャー（M5）	2	⑫	耐熱結束バンド	4
⑥	ワッシャー（M6）	8	⑬	型紙	1
⑦	フランジ付きナット	8			

取り扱い上のご注意

この取付要領書で使用している表示の意味と内容

⚠警告　この表示を無視して誤った取り扱いをすると、生命の危険または重大な障害を負う可能性がある内容を示しています。

⚠注意　この表示を無視して誤った取り扱いをすると、事故による障害を負う可能性または物的損害が想定する内容を示しています。

アドバイス　この表示は効率よく作業を行うために知っていただきたい内容を示しています。

商品は改良のため仕様および形状などを予告なく変更することがあります

取り付け作業を行うまえに

⚠警告　**●取り付ける車両の安全を確認・確保してください。**

⚠注意　**●取付要領書を必ずお読みください。**

安全に作業を行うために

⚠注意
●純正部品の脱着は当該車両の修理書にしたがい作業を行ってください。
●製品は丁寧に扱ってください。
●作業に適した服装で作業を行ってください。

取り付けについて

⚠警告　**●必ず既定の締め付けトルクにて締め付けを行ってください。**

⚠注意　**●取り付け後には必ず取り付け確認と走行テストを行ってください。**

使用上の注意事項

⚠警告　**●設計荷重の範囲内で使用してください。**

⚠注意
●定期的な点検を行ってください。
●薬品などの付着に注意してください。
●路面とのクリアランスや環境変化による走行には十分ご注意ください。

中古品の売買および譲渡や廃棄について

⚠注意
●同じ商品でも販売時期や仕様変更などにより内容が異なる場合があります。
●商品や付属品が正確に判別することができない場合、お問い合わせに対しての回答内容は保証いたしかねますのでご了承ください。
●商品に不具合が生じている場合はお買い求めの販売店や弊社にご相談ください。

アドバイス　**●商品の破棄は専門家に相談してください。**

保証について

●初期不良の保証…お届けから1週間以内
商品の破損、不具合などトラブルがあった場合、初期不良の保証対象として修理、代品交換、返品を承ります。

●製品保証…弊社オリジナル商品はご購入より1年間　**※ただし、期間内でも走行距離20,000kmまで**
初期不良に該当する場合や一部消耗品を除き、購入履歴をお調べし規定に従い保証いたします。

ⓘ 保証についての詳細はJAOSオフィシャルサイトをご参照ください。　【保証について】www.jaos.co.jp/support/policy ▶

取付要領　※図中や文中の○数字は構成部品のナンバー ●数字は作業の順番を示しています

1. リヤスポーツカウルの穴あけ加工

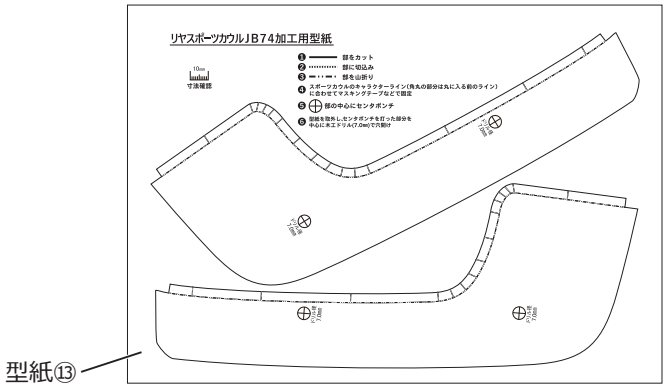

□型紙⑬をカットライン（実線）に沿ってをカットします。

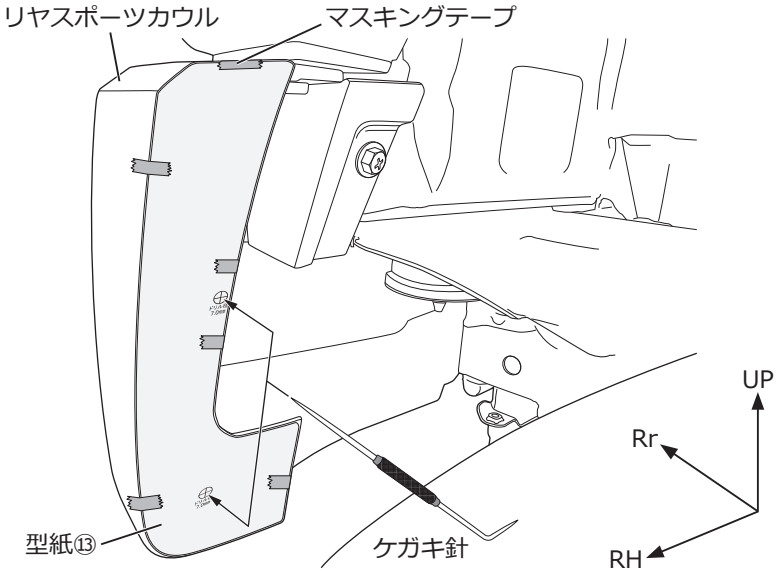

□図を参照し、リヤスポーツカウルのフェンダー部にカットした型紙⑬をマスキングテープなどで貼り付けます。

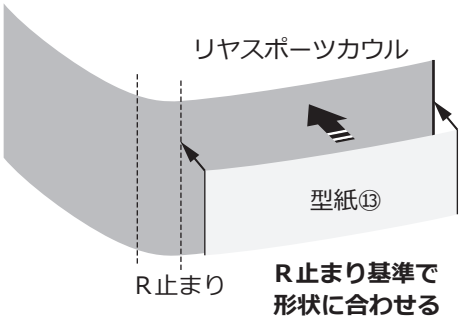

□穴あけ位置（2箇所）をケガキ針などでマーキングします。

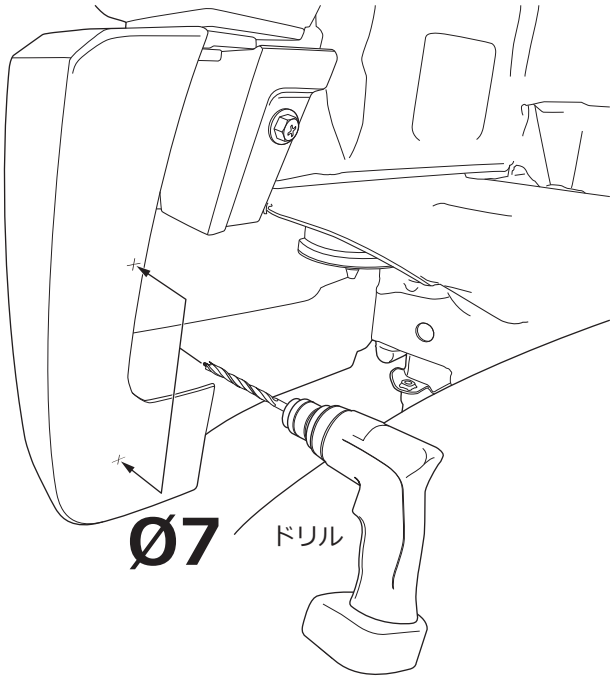

□型紙⑬を外し、ケガキ針でマーキングした位置にØ3のドリルで下穴をあけ、Ø7のドリルで本穴をあけます。

⚠注意　**穴あけ加工は、加工部以外をキズつけたりケガをしないよう十分に注意して作業を行ってください。**

アドバイス　**加工部のバリをやすりなどで取り除いてください。**

右側図示 ※左側も同様

正面

サイド

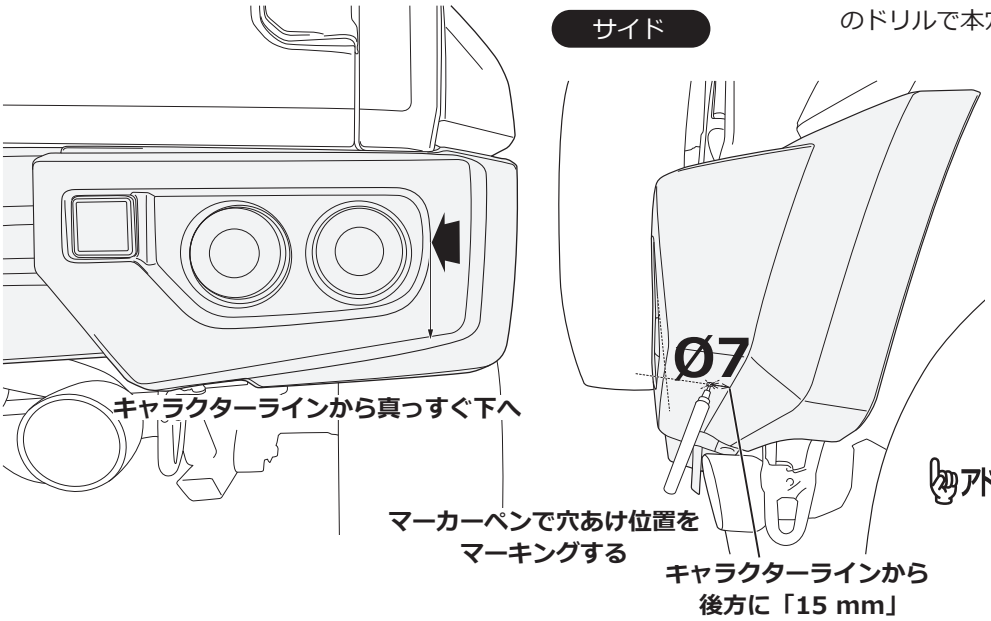

□左図を参照し、キャラクターラインを基準に穴あけの位置だしをして、マーカーペンでマーキングします。

□マーキングした位置にØ3のドリルで下穴をあけ、Ø7のドリルで本穴をあけます。

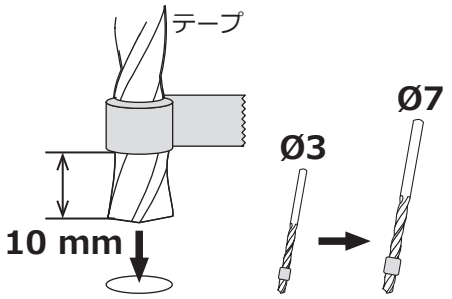

アドバイス　**ドリルの突き抜けを防ぐため、先端から10 mmの位置にテープを巻いてください。**

加工部のバリをやすりなどで取り除いてください。

2.ブラケット②の組み立てと取り付け

右側図示

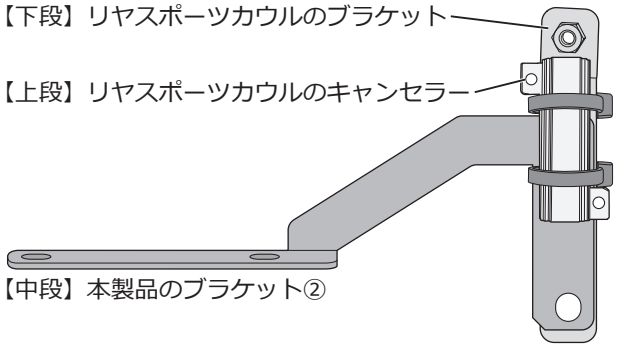

□リヤスポーツカウルのブラケットとキャンセラー、本製品のブラケット②を左図の順に重ねて、結束バンド⑫を図の箇所に巻き付け固定します。

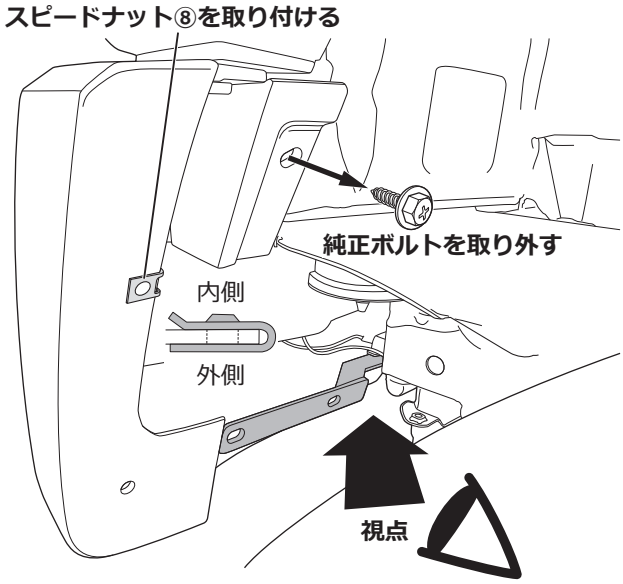

矢視図

右側図示 ※左側も同様

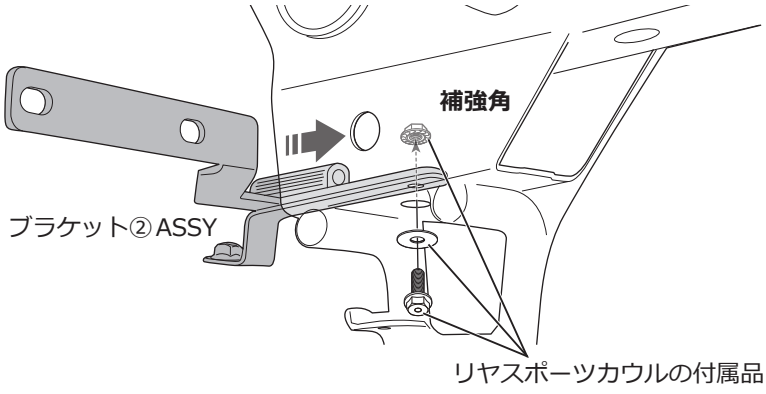

□上図を参照し、インナーカバーから純正ボルトを取り外します。

□上図を参照し、リヤスポーツカウルに開けた上側の穴にスピードナット⑧を取り付けます。

注意　**スピードナット⑧を取り付ける向きに注意してください。**

□左図を参照し、フレームエンドの補強角にブラケット②ASSYを差し込み、穴位置を合わせてリヤスポーツカウルの付属品で仮組みします。

アドバイス　**「仮締め・仮組み・仮固定」とは留めている物をほぼ固定し、少し調整できる程度の状態です。**

3. マッドガードの取り付け

右側図示 ※左側も同様

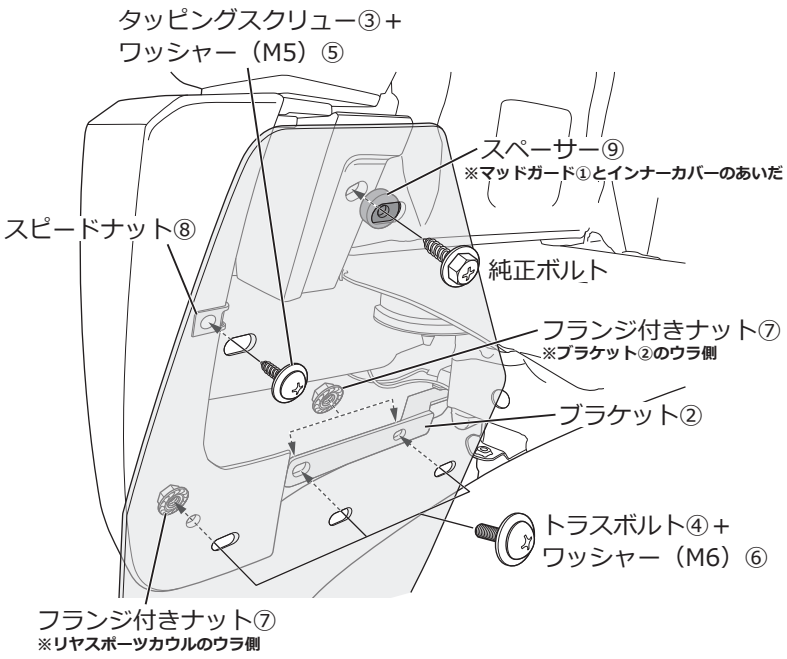

□左図を参照し、マッドガード①をリヤスポーツカウルに仮組みします。

⚠注意 **部品の使用箇所を間違えないように注意してください。**

□車両の左右にマッドガードを取り付け傾きや出幅を整え、仮締め部を本締めします。

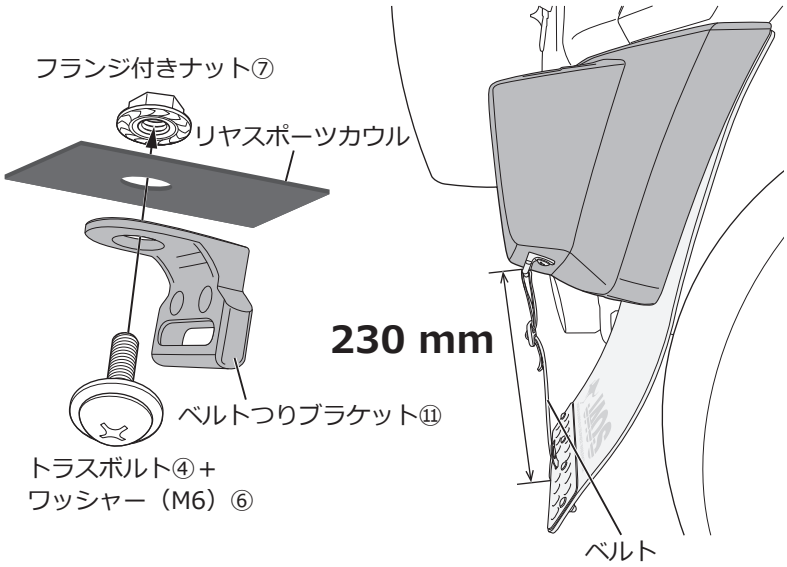

□左図を参照し、トラスボルト④、ワッシャー（M6）⑥、フランジ付きナット⑦を使用して、リヤスポーツカウルの穴あけした箇所にベルトつりブラケット⑪を取り付けます。

□「ベルトの通し方」を参照しベルトを通します。

□ベルトの長さを「230 mm（推奨値）」に調整します。

□「ベルト端末の処理」を参照し余分なベルトをはさみでカットし端末をライターであぶり、ほつれないように処理をします。

ベルトの通し方

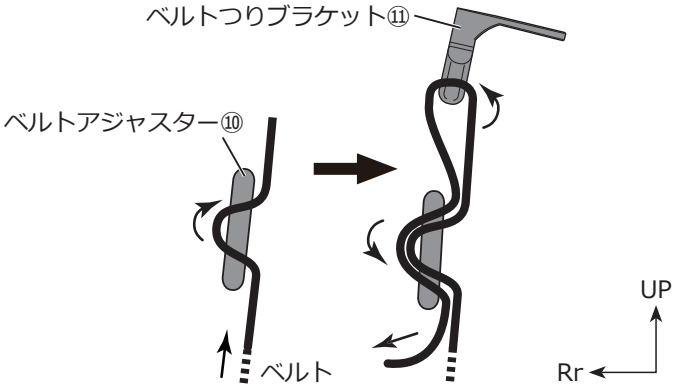

ベルト端末の処理

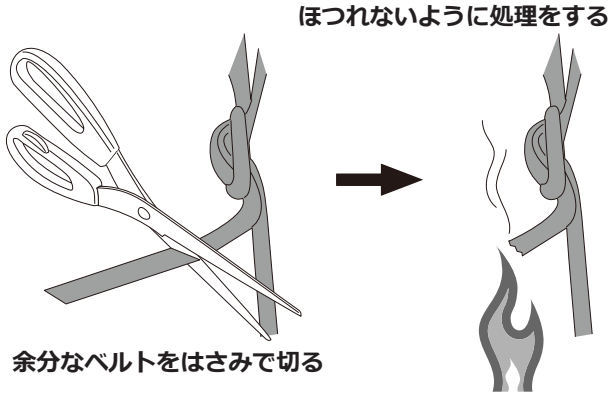

取り付け状態の確認

⚠注意 **作業完了後は必ず取り付け確認を行ってください。ボルト類の締め忘れなどにより本体が脱落するおそれがありたいへん危険です。**